Fiche produit détaillée

Article : MERCEDES SPRINTER W907 / 910 (2018 -)

Aucune image disponible

Summary

MERCEDES SPRINTER W907 / 910 (2018 -)

CHOISIR DANS LE MENUE DEROULANT LA MOTORISATION

Gamme INNOVA: conception et exclusivité

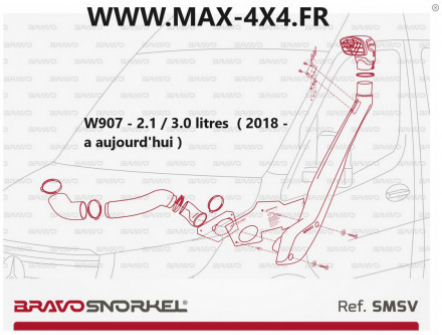

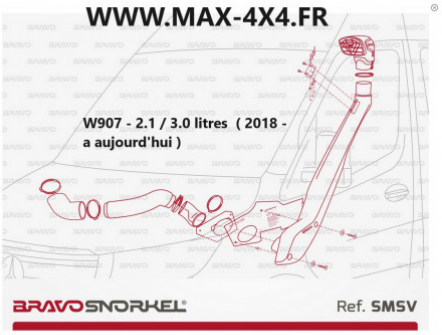

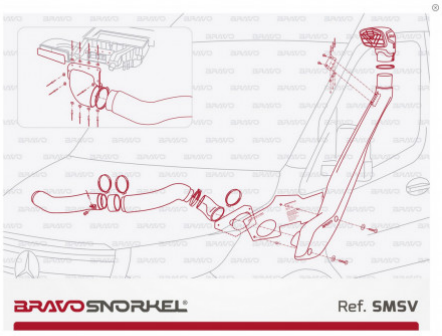

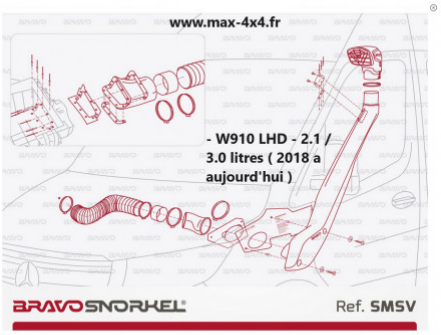

Pricelist

snorkel : W907 / 910 - 2.0 (2021 - a nos jours)	691,00 €
snorkel : W907 - 2.1 et 3.0 (2018 - a nos jours)	691,00 €
snorkel : W910 LHD - 2.1 et 3.0 (2018 - a nos jours)	691,00 €

Features

Description

CHOISIR DANS LE MENUE DEROULANT LA MOTORISATION
- W907 / 910 - 2.0 litres (2021- a aujourd'hui)
- W907 - 2.1 / 3.0 litres (2018 - a aujourd'hui)
- W910 LHD - 2.1 / 3.0 litres (2018 a aujourd'hui)

Fiche technique

Kit:
Snorkel, head, gabarit et accessoires
Matériau:
ExxonMobil LLDPE LL 8446.21
Garantie:
5 ans
Certification:
Avec certificat de directives CE
Diamètre Head:
89 mm (3.5")
Côté installation:
Gauche
Dimensions du colis:
119x38x16 cm
Poids:
4.7 kg